X

Kontaktanordnung
contact arrangement

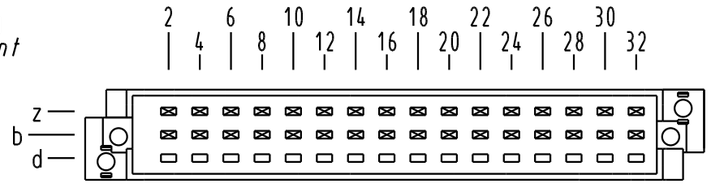

32 WW-Kontakte
32 WW-contacts

⊠ = Kontaktposition belegt
= *position with contact*

▭ = Kontaktposition nicht belegt
= *position without contact*

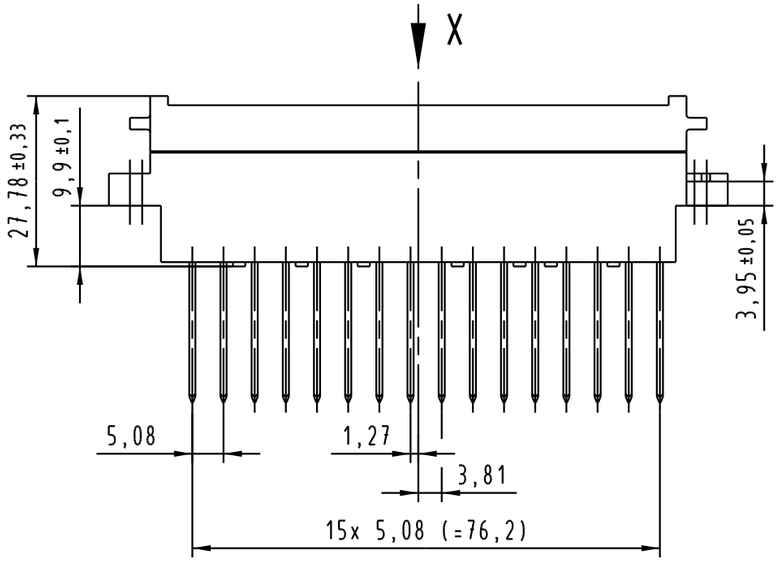

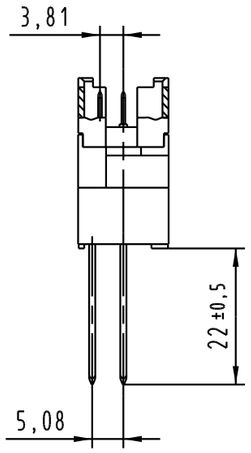

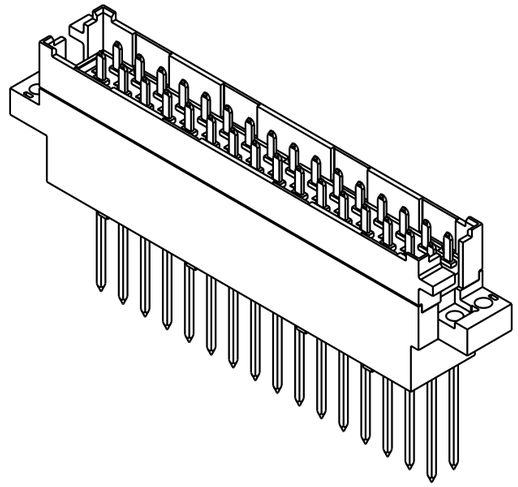

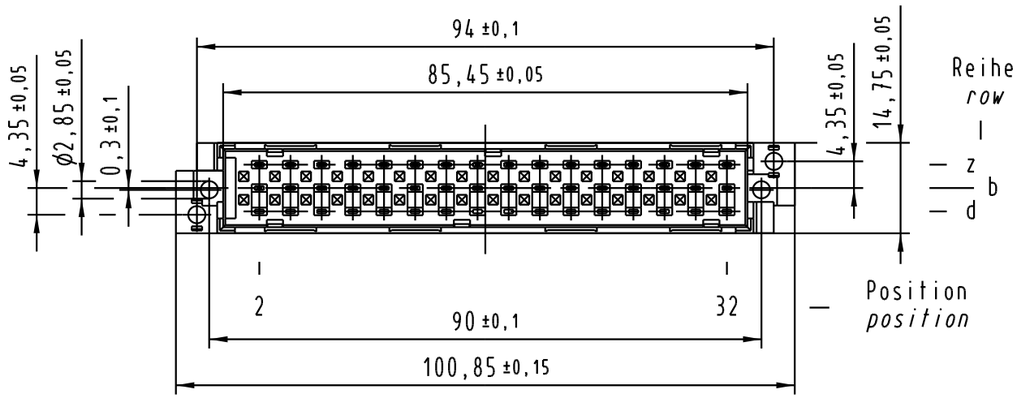

Zylinderschraube M2,5x22 wird lose mitgeliefert
cheese-head screw M2,5x22 is supplied

-	-	-
09 06 032 2903	1	Au über/over Ni
Bestell-Nr. *part-no.*	Anforderungsstufe nach IEC *performance level acc.to IEC*	Kontaktoberfläche *contact plating*

All Dimensions in mm
Original Size DIN A 3

Techn. Character.
IEC 60603-2

Nicht tolerierte Maße/*free size tolerances*
IEC 60603-2

	Dat.	Name	Maßstab/*Scale*
Detail.	04.05.06	Leh.	1:1
Insp.	04.05.06	Ge.	
Stand.			

Bauform F, Übergangselement I
WW, 32 pol.
type F, interface connector I
WW, 32 pol.

HARTING Electronics GmbH & Co. KG
D-32339 ESPELKAMP

TB 09 06 032 x903

Blatt/*page*

Sub.

33509

Mod. | Dat. | Name

Alle Rechte vorbehalten/ *All rights reserved*